RAD-Gigastar

1000BASE-T1的动态监听、网关、媒介转换器、车辆接口和以太网数据记录仪

RAD-Gigastar是最通用的汽车以太网工具。可作为动态监听工具、媒介转换器、车辆接口和以太网数据记录仪来使用。

RAD-Gigastar监控一对100/1000BASE-T1的连接，并且带有一对额外的SFP保持架，以支持光纤 / 铜轴SFP收发器。此外，RAD-Gigastar还可以作为可编程网关以创建以太网到以太网或CAN到以太网的网关。

RAD-Gigastar能够使任何标准的以太网设备、笔记本电脑或数据记录仪兼容100/1000BASE-T1。除了汽车以太网功能，它还提供6路ISO CAN FD通道、2路FlexRay通道和离线运行模式。

特性：

- 基于Marvell 88Q2112物理层的2个100/1000BASE-T1
- 2个100BASE-TX/1000BASE-T/1000BASE-X SFP端口
- 6路ISO CAN FD通道，可选板载终端
- 2路FlexRay接收通道，可选板载终端
- 1条LIN / K线
- 1条DoIP激活线
- 支持通过SFP[2]在100/1000BASE-T1、100BASE-TX 、1000BASE-T和1000BASE-X[1]以及其他物理层之间进行灵活的媒介转换
- 完全支持离线模式、数据记录仪模式、Wireshark和Vehicle Spy 3
- 以最高480 Mb/s记录到内部NVM（可选的NVM最高存储达512GB）
- 英特佩斯时间同步（ITS）提供与其他英特佩斯工具和自主记录仪系统的硬件同步
- 用于电脑连接的隔离式USB3.1或千兆以太网（1000BASE-T），具体取决于配置
- 功率范围：5.5 ~ 60V，兼容车载电源
- 按钮控制模式，主 / 从和速度设置
- LED指示灯显示链接、报错及运行状态
- 自动电源管理唤醒模式
- 使用以太网或CAN FD通道进行无间断的时间同步

*-BroadR-Reach®设备还支持：1-通过SFP支持的1000BASE-X；2-使用英特佩斯工具检查SFP兼容性

IntrepidCS

英特佩斯控制系统有限公司
上海代表处：上海市浦东新区金海路1000号金领之都16号楼902室
深圳代表处：深圳市福田区深南大道7002号财富广场A座22-YZ室
北京代表处：北京市经开区经海二路29号1号楼二单元406室

电话：400-615-1011
电话：0755-82723212
电话：187 2190 3765

www.intrepidcs.com.cn
icschina@intrepidcs.com

automotive engineering tool alliance
www.aeta-rice.com

RAD-Gigastar

应用

- ECU级和系统级自动化测试
- 汽车以太网监听
- 汽车以太网到CAN FD或FlexRay网关
- SerDes摄像机到以太网网关
- 通过汽车以太网或CAN FD重新刷写 SoAd / DoIP / ISO 15765
- 用于汽车以太网的离线数据记录

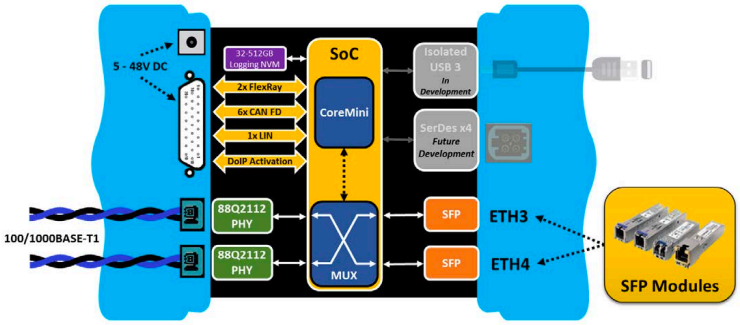

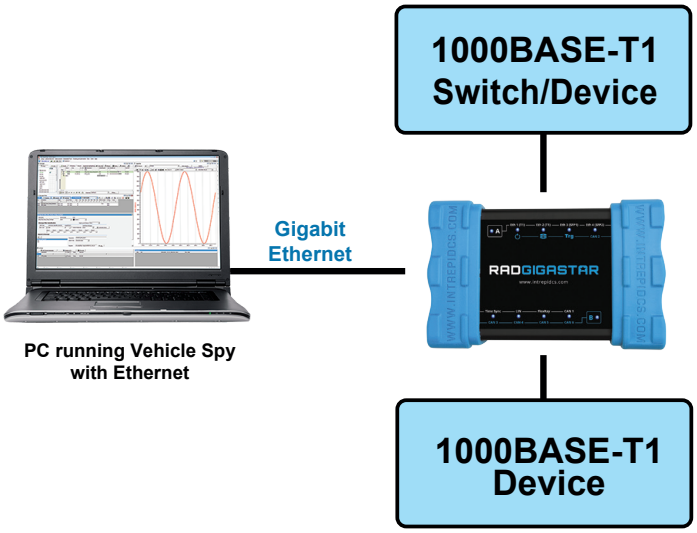

使用RAD-Gigastar作为动态监听工具

动态监听配置

RAD-Gigastar的主要用途是充当动态监听工具，将自身连接到一对汽车以太网设备之间，可以连接在ECU和交换机间或ECU和ECU间。标记链路上每台设备的通讯都会被转发到和它相连的另一台设备，以确保网络的无缝运行。RAD-Gigastar能够将所有报文 / 数据流进行汇总，并通过RAD-Gigastar的千兆以太网链接发送到电脑，随后使用Vehicle Spy 3企业版软件对其进行分析。

媒介转换器模式

RAD-Gigastar可以用作100/1000BASE-T1、100BASE-TX、1000BASE-T、1000BASE-X和标准10/100/1000以太网的媒介转换器，用于连接电脑到100/1000BASE-T1主机或者交换机。这使用户可以模拟节点、执行直接诊断或ECU刷写。此外，“纯”媒体转换器模式禁用封装并在不同波特率的媒介之间进行连接，同时根据需要进行缓冲。

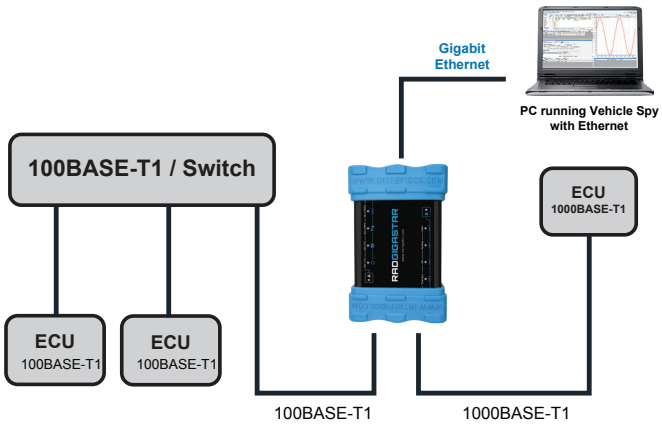

使用RAD-Gigastar作为媒介转换器

IntrepidCS

英特佩斯控制系统有限公司
上海代表处：上海市浦东新区金海路1000号金领之都16号楼902室
深圳代表处：深圳市福田区深南大道7002号财富广场A座22-YZ室
北京代表处：北京市经开区经海二路29号1号楼二单元406室

电话：400-615-1011
电话：0755-82723212
电话：187 2190 3765

automotive engineering tool alliance
www.aeta-rice.com

www.intrepidcs.com.cn
icschina@intrepidcs.com

RAD-Gigastar

离线数据记录、脚本和模拟

RAD-Gigastar能够运行实时脚本并将数据以最高480 Mb/s的速度记录到内部NVM（可选的NVM最高存储达512GB）。通过实时时钟（RTC）备份和超级电容数据记录保护等功能，RAD-Gigastar可保护用户的数据避免因意外断电和启动事故而丢失。

时间同步

RAD-Gigastar可以使用英特佩斯时间同步格式与其他英特佩斯工具和自主记录仪系统链接。ITS使用专有方法为所有连接的设备提供非常紧密的微秒计时同步。例如，通过在RAD-Gigalog和RAD-Gigastar之间使用ITS，用户可以使用RAD-Gigalog记录高达6TB的多千兆位数据流，若是同时使用RAD-Gigastar记录更多数据，两个数据集将完全同步。

中央网关测试

RAD-Gigastar具有独特的配置，以测试中央网关。使用四个以太网端口以及6路CAN FD网络连接到中央网关的净端和脏端。所有数据的同步精度均小于10纳秒。

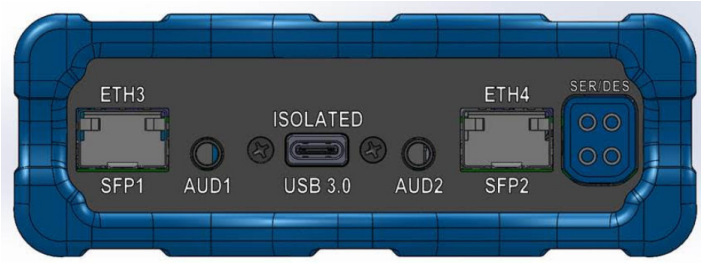

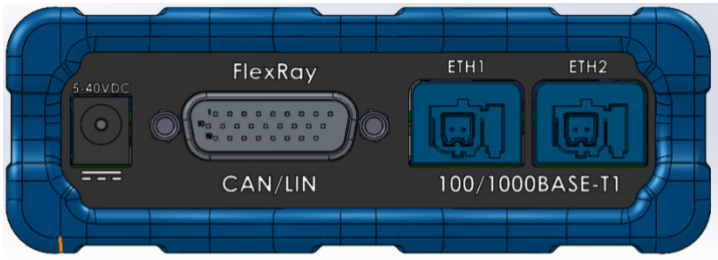

汽车以太网物理层测试

RAD-Gigastar强大的功能设计使用户可以验证和调试物理层问题。RAD-Gigalog提供物理层级别的信息，包括信号质量测量、主 / 从或协商模式以及其他可以从物理层获得的质量参数。

订购信息

产品编号	描述
RAD-Gigastar	动态监听 / 网关 / 媒介转换器 / 车辆接口和数据记录仪

**规格参数可能变化，请联系英特佩斯获取最新信息。*
**所有提及的商标均为各公司自有商标。*

IntrepidCS

英特佩斯控制系统有限公司
上海代表处：上海市浦东新区金海路1000号金领之都16号楼902室　电话：400-615-1011
深圳代表处：深圳市福田区深南大道7002号财富广场A座22-YZ室　电话：0755-82723212
北京代表处：北京市经开区经海二路29号1号楼二单元406室　电话：187 2190 3765

www.intrepidcs.com.cn　icschina@intrepidcs.com

automotive engineering tool alliance
www.aeta-rice.com